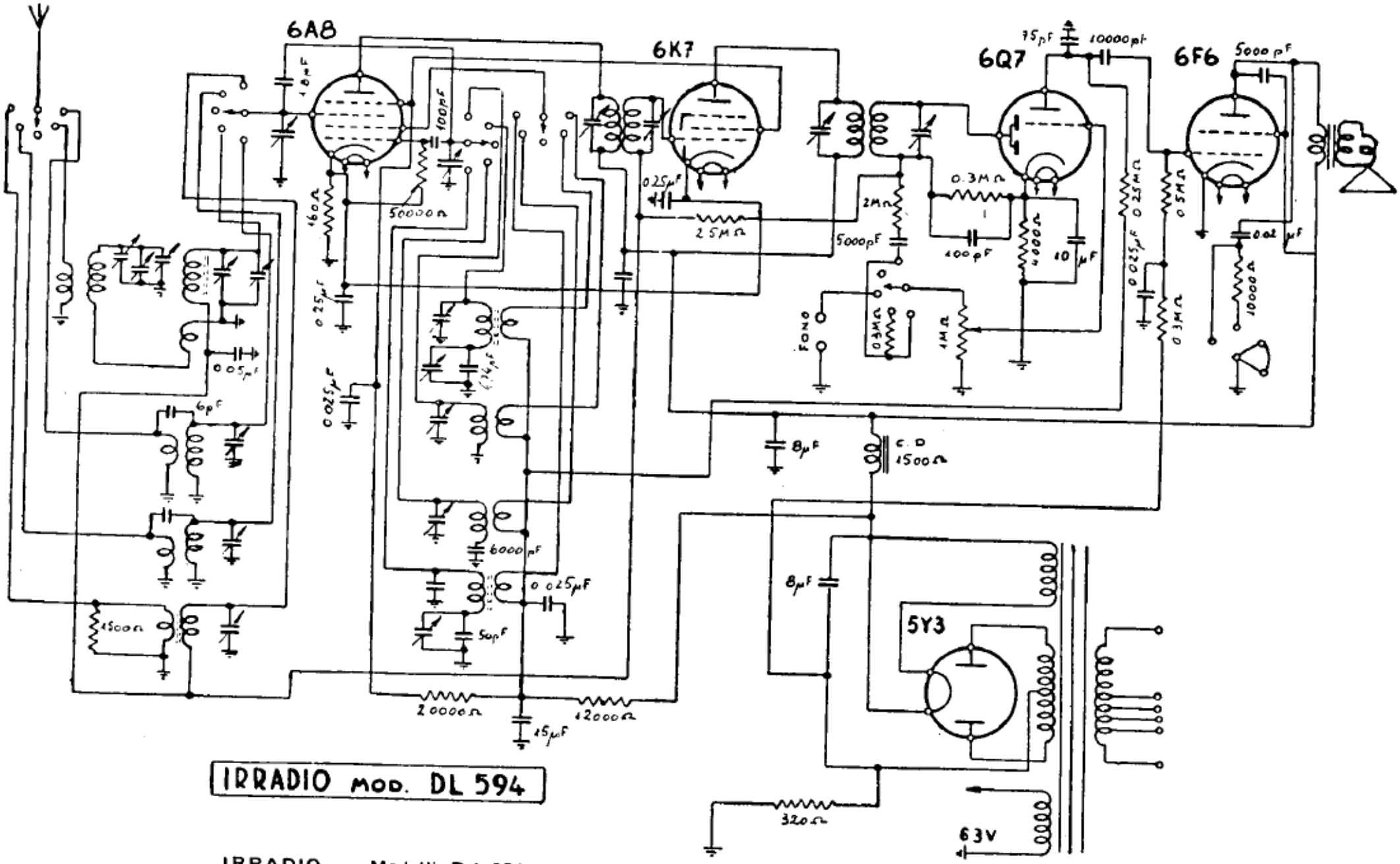

IRRADIO. — Modelli D L 594 e D L 594 Fono. – Produzione 1938-39. – Media frequenza: 275 kHz.